Studio Tecnico Associato Santi
Via Entrata 25 - 06089 Torgiano (PG) Tel. 075/982414 - P.Iva 02958920544
E-Mail : msanti@santimariano.it - santifederico@hotmail.it

Tav. 06

DATA:
ottobre 2013

SOCIETA' ELABORAZIONE
PROGETTI IMPIANTISTICI
P. IVA 02485440545

S.E.P.I. di Santi & C. S.n.c.

SCALA:
1/100

COMMITTENTE:

COMUNE DI TORGIANO

OGGETTO: POR FESR 2007-2013 REGIONE UMBRIA ASSE III - ATTIVITA' B3

BANDO PER INTERVENTI DI RIQUALIFICAZIONE ENERGETICA
NEGLI EDIFICI PUBBLICI DI PROPRIETA' COMUNALE

INTERVENTI OTTIMIZZAZIONE PRESTAZIONI ENERGETICHE
PALAZZETTO DELLO SPORT - via Perugia

PROGETTO IMPIANTO ILLUMINAZIONE - QUADRI ELETTRICI -

PROGETTISTA:

PROGETTO ESECUTIVO

ai sensi dell'Art. 93 comma 4 DLgs 163/06

DIR. DEI LAVORI:

UBICAZIONE:

Torgiano - Via Perugia

VARIANTI	DATA	OGGETTO

SPAZIO RISERVATO ALL'AMMINISTRAZIONE:

QUESTO DISEGNO E' DI PROPRIETA' DELLA S.E.P.I. s.n.c.: NON DEVE ESSERE COPIATO E/O DIVULGATO SENZA AUTORIZZAZIONE SCRITTA.
This drawing is S.E.P.I. s.n.c.'s property : it must not be copied-reproduced, and or published without written authorization.

DENOMINAZIONE QUADRO: QUADRO GENERALE	DIMENSIONI CARPENTERIA: IN LAMIERA CON PORTELLO IN VETRO 2000X800X400mm	GRADO DI PROTEZIONE: IP55	Nr. PAGINA 1 DI 4

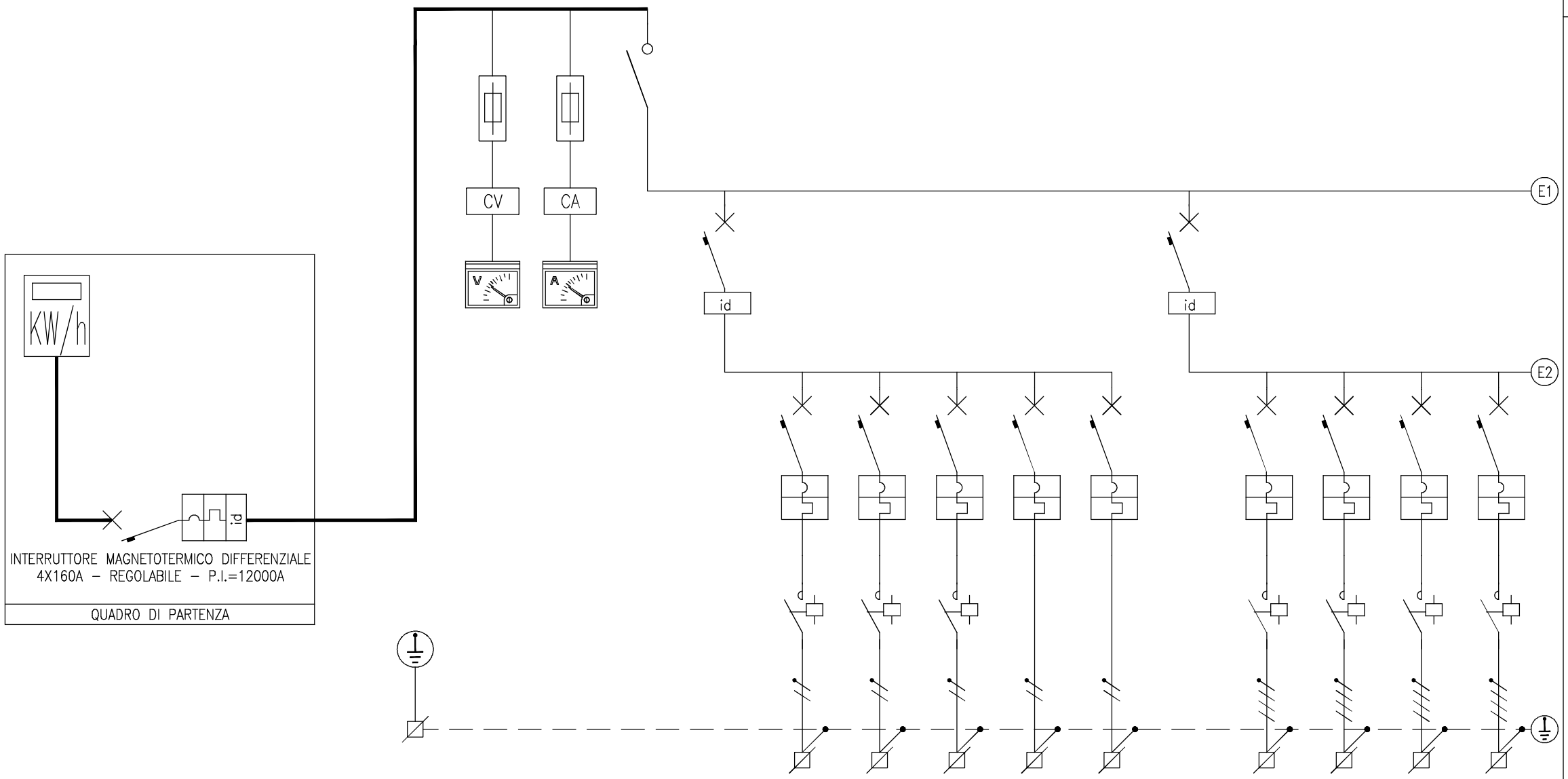

NUMERAZIONE PROGRESSIVA																	
SIGLA UTENZA O CIRCUITO																	
DESCRIZIONE UTENZA O CIRCUITO				STRUMENTI MISURA	STRUMENTI MISURA	GENERALE QUADRO	GENERALE LUCE GRADINATE	LUCE –1–	LUCE –2–	LUCE –3–	U.S.	U.S.	GENERALE LUCE	LUCE –4–	LUCE –5–	LUCE –6–	LUCE –7–
POTENZA NOMINALE		KW															
CORRENTE NOMINALE		A															
SEZIONATORE	CORRENTE NOMINALE	A				4X100											
INTERRUTTORE	CORRENTE NOMINALE	A					4X25	1+NX10	1+NX10	1+NX6	1+NX10	1+NX6	4X63	4X10	4X10	4X10	4X10
	CURVA DI INTERVENTO							C	C	C	C	C		C	C	C	C
	RELE' TERMICO	A						10	10	6	10	6		10	10	10	10
	RELE' DIFFERENZIALE	A					0,03						0,03				
	POTERE DI INTERRUZIONE	A						4500	4500	4500	4500	4500		4500	4500	4500	4500
FUSIBILE	BASE																
	CORRENTE NOMINALE	A															
CONTATTORE		A						2X20	2X20	2X20				4X24	4X24	4X24	4X24
VOLMETRO		V															
AMPEROMETRO		A															
TRASFORMATORE AMPEROMETRICO		A															
TRASFORMATORE AUSILIARIO	POTENZA	VA															
	TENSIONE	V															
CAVO DI POTENZA	TIPO		FG70R					N07V–K	N07V–K	N07V–K	N07V–K	N07V–K		N07V–K	N07V–K	N07V–K	N07V–K
	SEZIONE	mmq	(3+1/2)X70					2X2,5	2X2,5	2X1,5	2X2,5	2X1,5		4X2,5	4X2,5	4X2,5	4X2,5
	Iz	A	194					19	19	14	19	14		19	19	19	19
CAVO AUSILIARIO	TIPO																
	SEZIONE	mmq															
CONDUTTORE DI PROTEZIONE		mmq						1X2,5	1X2,5	1X1,5	1X2,5	1X1,5		1X2,5	1X2,5	1X2,5	1X2,5
CONDUTTORE EQUIPOTENZIALE O DI TERRA		mmq	1X35														

LEGENDA SIMBOLI ELETTRICI

- SEZIONATORE DI MANOVRA
- INTERRUTTORE AUTOMATICO MAGNETOTERMICO
- INTERRUTTORE AUTOMATICO MAGNETOTERMICO DIFFERENZIALE
- INTERRUTTORE DIFFERENZIALE
- CONTATTORE O RELE' AUSILIARIO
- RELE' PASSO–PASSO
- FUSIBILE
- SCARICATORE DI SOVRATENSIONE
- CONTATTI AUSILIARI
- OROLOGIO PROGRAMMATORE
- INTERRUTTORE ORARIO
- INTERRUTTORE CREPUSCOLARE
- TRASFORMATORE
- TRASFORMATORE DI CORRENTE (TA)
- MORSETTIERA QUADRO
- BA — BOBINA DI APERTURA
- RELE' TEMPORIZZATO
- A — AMPEROMETRO
- V — VOLMETRO
- CV — COMMUTATORE VOLTMETRICO

DENOMINAZIONE QUADRO: QUADRO GENERALE	DIMENSIONI CARPENTERIA: IN LAMIERA CON PORTELLO IN VETRO 2000X800X400mm	GRADO DI PROTEZIONE: IP55	Nr. PAGINA 2 DI 4

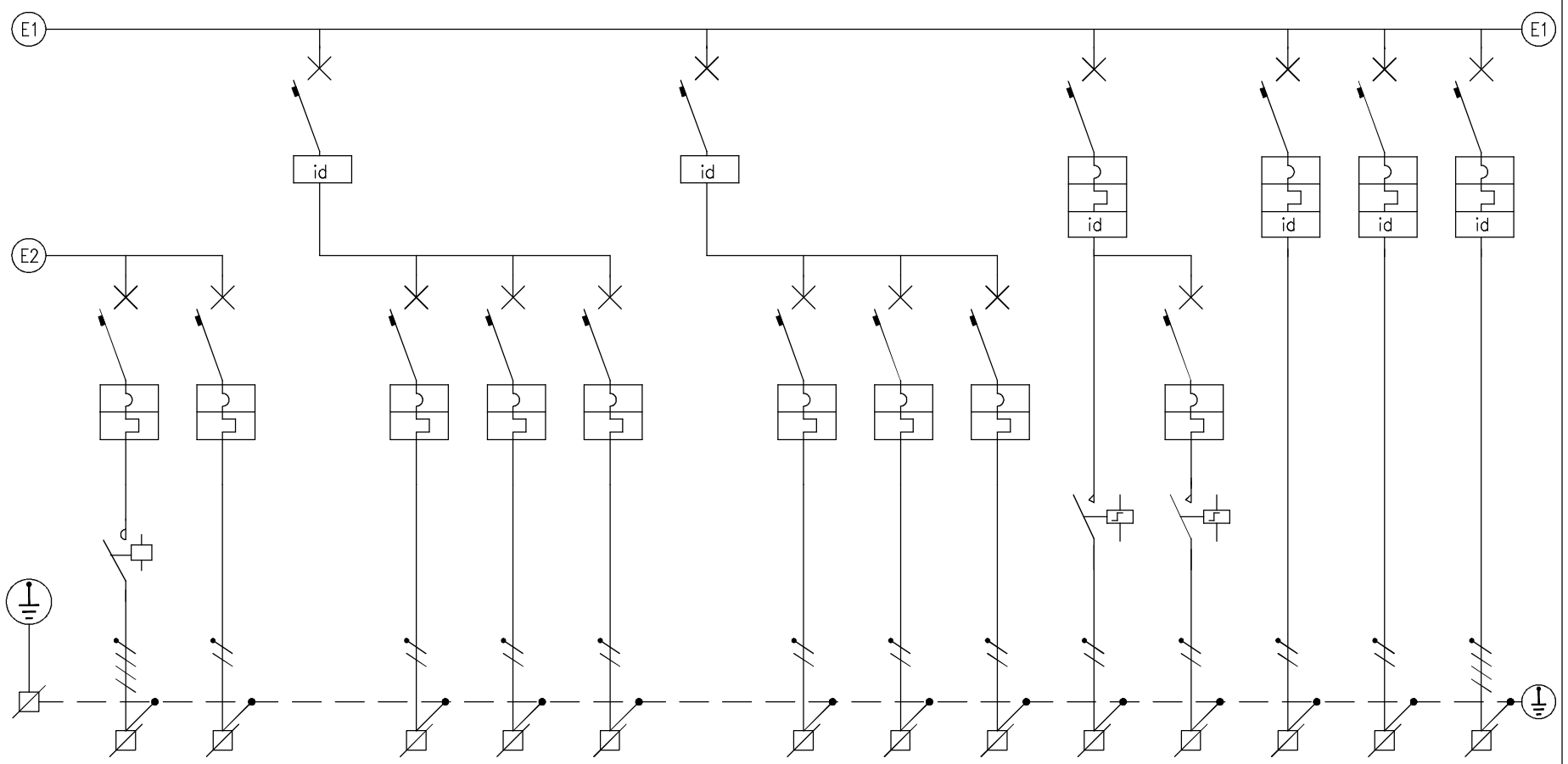

NUMERAZIONE PROGRESSIVA																	
SIGLA UTENZA O CIRCUITO													GENERALE LUCE INGRESSO (L.16A)	(L.16B)			
DESCRIZIONE UTENZA O CIRCUITO			LUCE -8-	LUCE -9- EMERGENZE	GENERALE L. SP. SX	L. 10	L. 11	L. 12 EMERGENZE	GENERALE L. SP. DX	L. 13 EMERGENZE	L. 14	L. 15			L. 17 EMERGENZE	AUSILIARI	LINEA Q. CT
POTENZA NOMINALE		KW															
CORRENTE NOMINALE		A															
SEZIONATORE	CORRENTE NOMINALE	A															
INTERRUTTORE	CORRENTE NOMINALE	A	4X10	1+NX10	4X40	1+NX10	1+NX10	1+NX6	4X40	1+NX6	1+NX10	1+NX10	2X10	2X10	2X10	2X6	4X25
	CURVA DI INTERVENTO		C	C		C	C	C		C	C	C	C	C	C	C	C
	RELE' TERMICO	A	10	10		10	10	6		6	10	10	10	10	10	6	25
	RELE' DIFFERENZIALE	A			0,03				0,03				0,03		0,03	0,03	0,03
	POTERE DI INTERRUZIONE	A	4500	4500		4500	4500	4500		4500	4500	4500	4500	4500	4500	4500	4500
FUSIBILE	BASE																
	CORRENTE NOMINALE	A															
CONTATTORE		A	4X24										2X16	2X16			
VOLMETRO		V															
AMPEROMETRO		A															
TRASFORMATORE AMPEROMETRICO		A															
TRASFORMATORE AUSILIARIO	POTENZA	VA															
	TENSIONE	V															
CAVO DI POTENZA	TIPO		N07V-K	N07V-K		N07V-K	N07V-K	N07V-K		N07V-K	N07V-K	N07V-K	N07V-K	N07V-K	N07V-K	N07V-K	FG70R
	SEZIONE	mmq	4X2,5	2X2,5		2X2,5	2X2,5	2X1,5		2X1,5	2X2,5	2X2,5	2X2,5	2X2,5	2X2,5	2X1,5	4X4
	Iz	A	19	19		19	19	14		14	19	19	19	19	19	14	35
CAVO AUSILIARIO	TIPO																
	SEZIONE	mmq															
CONDUTTORE DI PROTEZIONE		mmq	1X2,5	1X2,5		1X2,5	1X2,5	1X1,5		1X1,5	1X2,5	1X2,5	1X2,5	1X2,5	1X2,5	1X1,5	1X4
CONDUTTORE EQUIPOTENZIALE O DI TERRA		mmq															

LEGENDA SIMBOLI ELETTRICI

- SEZIONATORE DI MANOVRA
- INTERRUTTORE AUTOMATICO MAGNETOTERMICO
- INTERRUTTORE AUTOMATICO MAGNETOTERMICO DIFFERENZIALE
- INTERRUTTORE DIFFERENZIALE
- CONTATTORE O RELE' AUSILIARIO
- RELE' PASSO-PASSO
- FUSIBILE
- SCARICATORE DI SOVRATENSIONE
- CONTATTI AUSILIARI
- OROLOGIO PROGRAMMATORE
- INTERRUTTORE ORARIO
- INTERRUTTORE CREPUSCOLARE
- TRASFORMATORE
- TRASFORMATORE DI CORRENTE (TA)
- MORSETTIERA QUADRO
- BA — BOBINA DI APERTURA
- RELE' TEMPORIZZATO
- A — AMPEROMETRO
- V — VOLMETRO
- CV — COMMUTATORE VOLTMETRICO

DENOMINAZIONE QUADRO: QUADRO GENERALE	DIMENSIONI CARPENTERIA: IN LAMIERA CON PORTELLO IN VETRO 2000X800X400mm	GRADO DI PROTEZIONE: IP55	Nr. PAGINA 3 DI 4

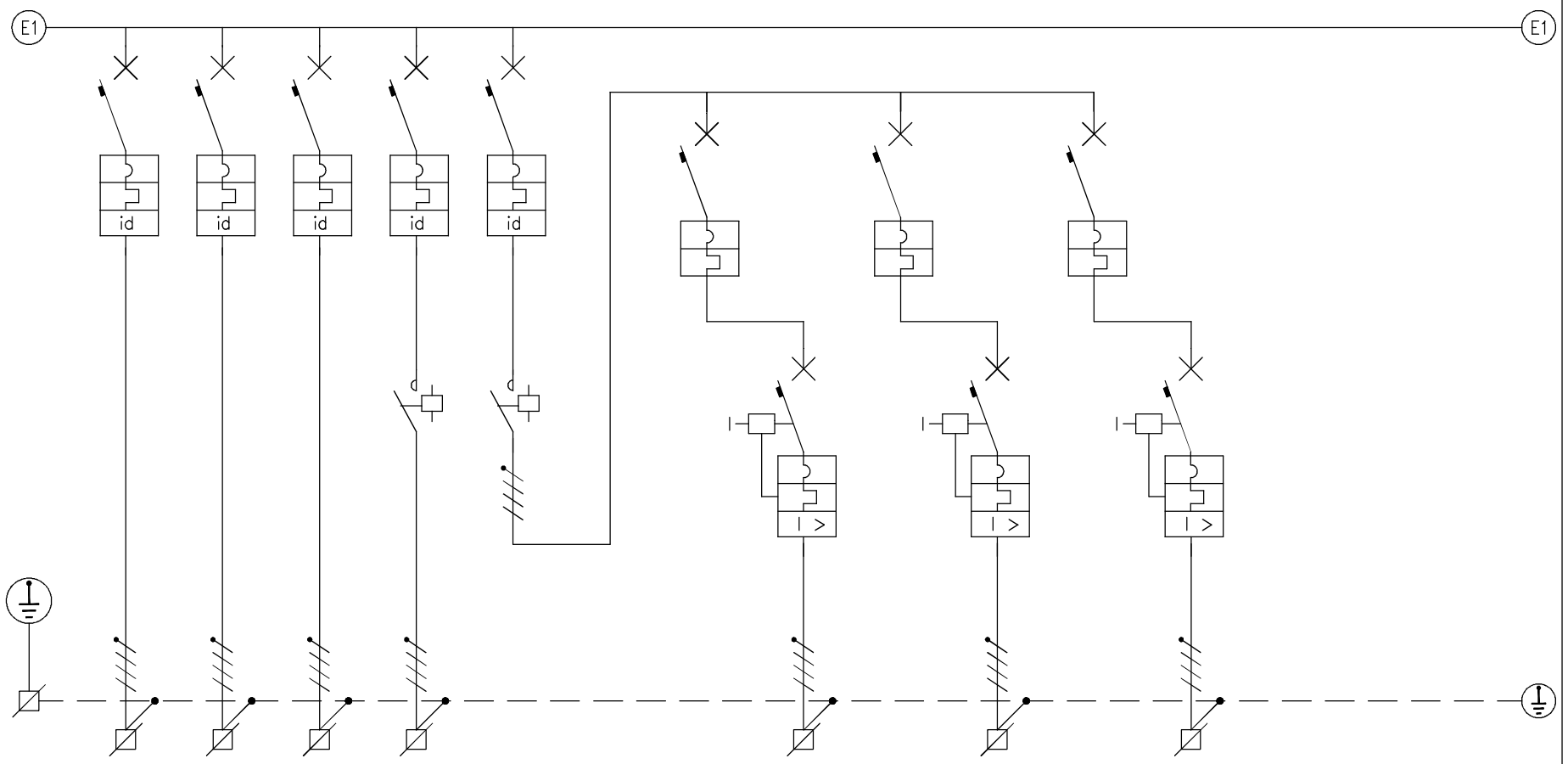

NUMERAZIONE PROGRESSIVA																	
SIGLA UTENZA O CIRCUITO																	
DESCRIZIONE UTENZA O CIRCUITO			LINEA F.M. 1	LINEA F.M. 2	LINEA F.M. 3	RISERVA	GENERALE AREOTERMO		AREOTERMO SX		AREOTERMO CENTRALE		AREOTERMO DX				
POTENZA NOMINALE		KW															
CORRENTE NOMINALE		A															
SEZIONATORE	CORRENTE NOMINALE	A															
INTERRUTTORE	CORRENTE NOMINALE	A	4X16	4X16	4X20	4X20	4X20		4X10	3X10	4X10		4X10				
	CURVA DI INTERVENTO		C	C	C	C	C		C		C		C				
	RELE' TERMICO	A	16	16	20	20	20		10	0,4–6,3	10	0,4–6,3	10	0,4–6,3			
	RELE' DIFFERENZIALE	A	0,03	0,03	0,03	0,03	0,03										
	POTERE DI INTERRUZIONE	A	4500	4500	4500	4500	4500		4500		4500		4500				
FUSIBILE	BASE																
	CORRENTE NOMINALE	A															
CONTATTORE		A				4X40	4X40										
VOLMETRO		V															
AMPEROMETRO		A															
TRASFORMATORE AMPEROMETRICO		A															
TRASFORMATORE AUSILIARIO	POTENZA	VA															
	TENSIONE	V															
CAVO DI POTENZA	TIPO		N07V–K	N07V–K	N07V–K					N07V–K		N07V–K		N07V–K			
	SEZIONE	mmq	4X4	4X4	4X4					4X2,5		4X2,5		4X2,5			
	Iz	A	26	26	26					19		19		19			
CAVO AUSILIARIO	TIPO																
	SEZIONE	mmq															
CONDUTTORE DI PROTEZIONE		mmq	1X4	1X4	1X4					1X2,5		1X2,5		1X2,5			
CONDUTTORE EQUIPOTENZIALE O DI TERRA		mmq															

LEGENDA SIMBOLI ELETTRICI

- SEZIONATORE DI MANOVRA
- INTERRUTTORE AUTOMATICO MAGNETOTERMICO
- INTERRUTTORE AUTOMATICO MAGNETOTERMICO DIFFERENZIALE
- INTERRUTTORE DIFFERENZIALE
- CONTATTORE O RELE' AUSILIARIO
- RELE' PASSO–PASSO
- FUSIBILE
- SCARICATORE DI SOVRATENSIONE
- CONTATTI AUSILIARI
- OROLOGIO PROGRAMMATORE
- INTERRUTTORE ORARIO
- INTERRUTTORE CREPUSCOLARE
- TRASFORMATORE
- TRASFORMATORE DI CORRENTE (TA)
- MORSETTIERA QUADRO
- BA — BOBINA DI APERTURA
- RELE' TEMPORIZZATO
- A — AMPEROMETRO
- V — VOLMETRO
- CV — COMMUTATORE VOLTMETRICO

DENOMINAZIONE QUADRO: QUADRO GENERALE	DIMENSIONI CARPENTERIA: IN LAMIERA CON PORTELLO IN VETRO 2000X800X400mm	GRADO DI PROTEZIONE: IP55	Nr. PAGINA 4 DI 4

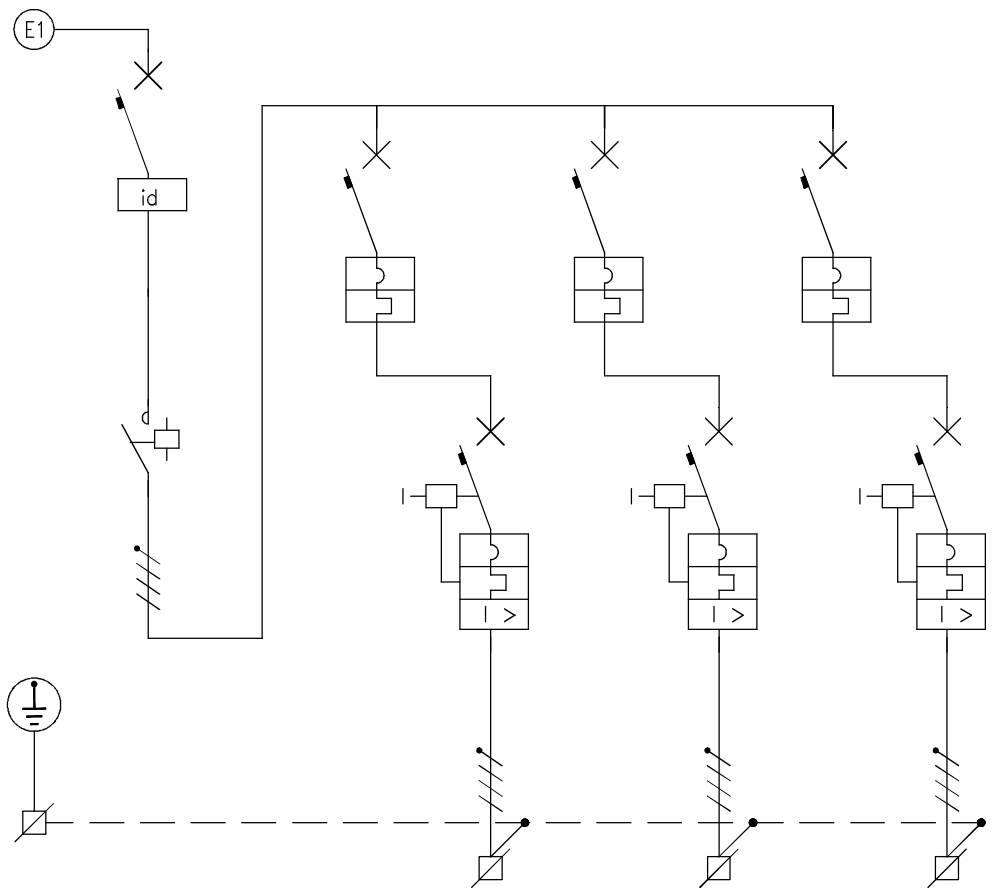

NUMERAZIONE PROGRESSIVA																	
SIGLA UTENZA O CIRCUITO																	
DESCRIZIONE UTENZA O CIRCUITO			GENERALE ESTRATTORE		ESTRATTORE –1–		ESTRATTORE –2–		ESTRATTORE –3–								
POTENZA NOMINALE		KW															
CORRENTE NOMINALE		A															
SEZIONATORE	CORRENTE NOMINALE	A															
INTERRUTTORE	CORRENTE NOMINALE	A	4X63		4X20	3X10	4X20	3X10	4X20	3X10							
	CURVA DI INTERVENTO				C		C		C								
	RELE' TERMICO	A			20	6,3–1	20	6,3–1	20	6,3–1							
	RELE' DIFFERENZIALE	A	0,03														
	POTERE DI INTERRUZIONE	A			4500		4500		4500								
FUSIBILE	BASE																
	CORRENTE NOMINALE	A															
CONTATTORE		A															
VOLMETRO		V															
AMPEROMETRO		A															
TRASFORMATORE AMPEROMETRICO		A															
TRASFORMATORE AUSILIARIO	POTENZA	VA															
	TENSIONE	V															
CAVO DI POTENZA	TIPO					N07V–K		N07V–K		N07V–K							
	SEZIONE	mmq				4X2,5		4X2,5		4X2,5							
	Iz	A				19		19		19							
CAVO AUSILIARIO	TIPO																
	SEZIONE	mmq															
CONDUTTORE DI PROTEZIONE		mmq				1X2,5		1X2,5		1X2,5							
CONDUTTORE EQUIPOTENZIALE O DI TERRA		mmq															

LEGENDA SIMBOLI ELETTRICI

- SEZIONATORE DI MANOVRA
- INTERRUTTORE AUTOMATICO MAGNETOTERMICO
- INTERRUTTORE AUTOMATICO MAGNETOTERMICO DIFFERENZIALE
- INTERRUTTORE DIFFERENZIALE
- CONTATTORE O RELE' AUSILIARIO
- RELE' PASSO–PASSO
- FUSIBILE
- SCARICATORE DI SOVRATENSIONE
- CONTATTI AUSILIARI
- OROLOGIO PROGRAMMATORE
- INTERRUTTORE ORARIO
- INTERRUTTORE CREPUSCOLARE
- TRASFORMATORE
- TRASFORMATORE DI CORRENTE (TA)
- MORSETTIERA QUADRO
- BA — BOBINA DI APERTURA
- RELE' TEMPORIZZATO
- A — AMPEROMETRO
- V — VOLMETRO
- CV — COMMUTATORE VOLTMETRICO

DENOMINAZIONE QUADRO: QUADRO ACCENSIONI LUCI	DIMENSIONI CARPENTERIA: IN MATERIALE PLASTICO 12 MODULI DIN DA PARETE	GRADO DI PROTEZIONE: IP55	Nr. PAGINA 1 DI 1

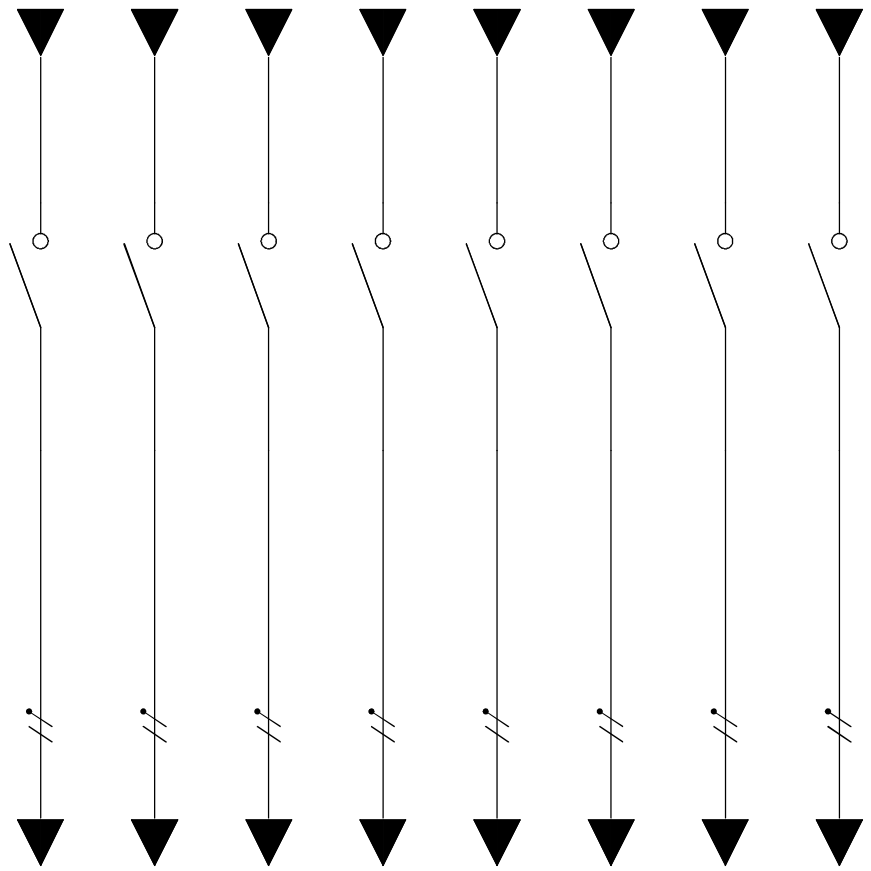

NUMERAZIONE PROGRESSIVA																	
SIGLA UTENZA O CIRCUITO																	
DESCRIZIONE UTENZA O CIRCUITO					ACC. -1-	ACC. -2-	ACC. -3-	ACC. -4-	ACC. -5-	ACC. -6-	ACC. -7-	ACC. -8-					
POTENZA NOMINALE		KW															
CORRENTE NOMINALE		A															
SEZIONATORE	CORRENTE NOMINALE	A			1X16	1X16	1X16	1X16	1X16	1X16	1X16	1X16					
INTERRUTTORE	CORRENTE NOMINALE	A															
	CURVA DI INTERVENTO																
	RELE' TERMICO	A															
	RELE' DIFFERENZIALE	A															
	POTERE DI INTERRUZIONE	A															
FUSIBILE	BASE																
	CORRENTE NOMINALE	A															
CONTATTORE		A															
VOLMETRO		V															
AMPEROMETRO		A															
TRASFORMATORE AMPEROMETRICO		A															
TRASFORMATORE AUSILIARIO	POTENZA	VA															
	TENSIONE	V															
CAVO DI POTENZA	TIPO																
	SEZIONE	mmq															
	Iz	A															
CAVO AUSILIARIO	TIPO																
	SEZIONE	mmq															
CONDUTTORE DI PROTEZIONE		mmq															
CONDUTTORE EQUIPOTENZIALE O DI TERRA		mmq															

LEGENDA SIMBOLI ELETTRICI

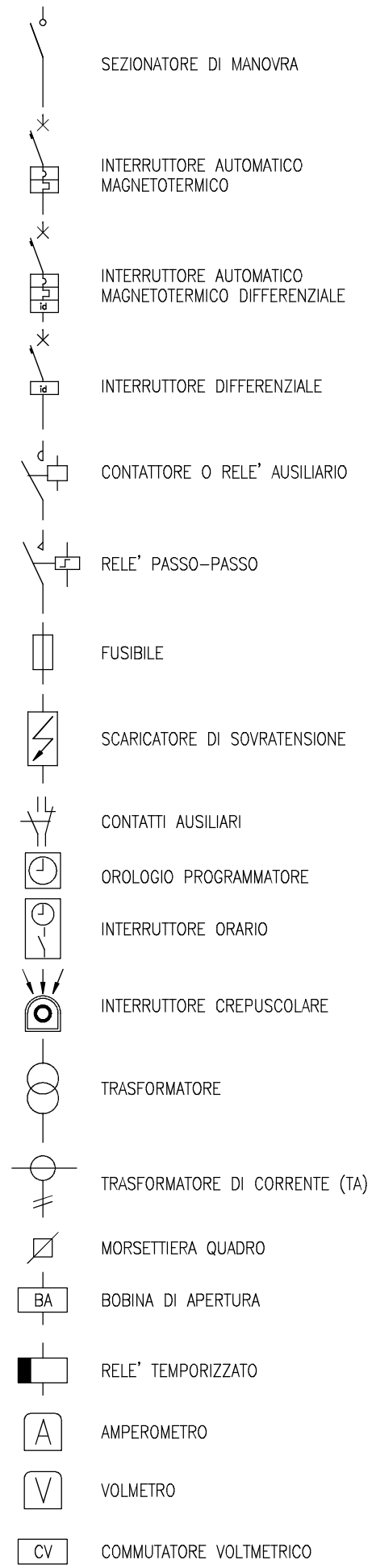

DENOMINAZIONE QUADRO: QUADRO C.T.	DIMENSIONI CARPENTERIA: IN MATERIALE PLASTICO 54 MODULI DIN DA PARETE	GRADO DI PROTEZIONE: IP55	Nr. PAGINA 1 DI 1

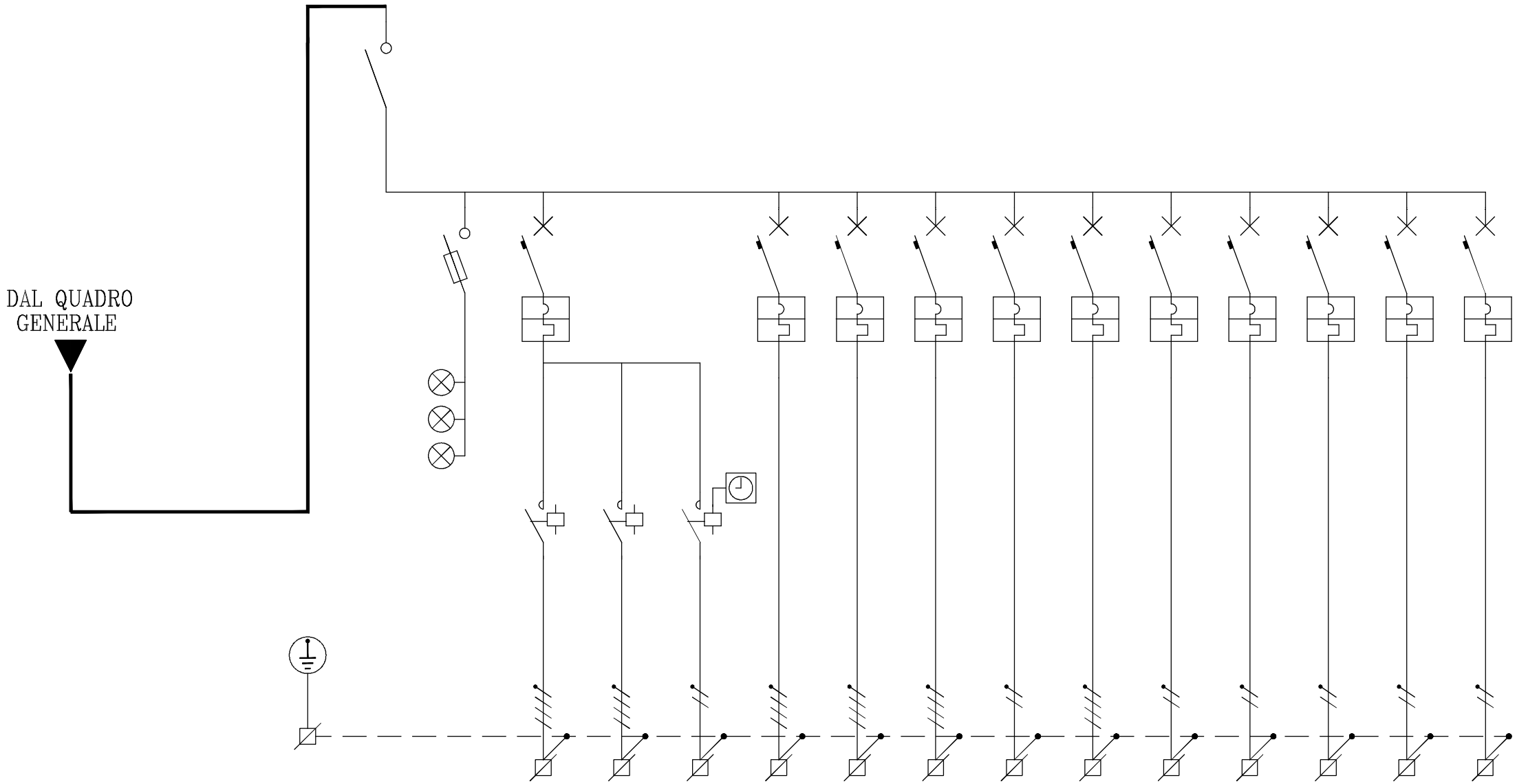

NUMERAZIONE PROGRESSIVA																		
SIGLA UTENZA O CIRCUITO																		
DESCRIZIONE UTENZA O CIRCUITO				GENERALE QUADRO		BRUCIATORE			POMPA 1	POMPA 2	AUSILIARI	GENERALE LUCE	GENERALE PRESE 380–220	CENTRALINA	POMPA RICIRCOLO	POMPA ACQUA CALDA	POMPA ACQUA CALDA	POMPA ACQUA CALDA
POTENZA NOMINALE		KW																
CORRENTE NOMINALE		A																
SEZIONATORE	CORRENTE NOMINALE	A		4X63														
INTERRUTTORE	CORRENTE NOMINALE	A				4X6			4X10	4X16	4X6	2X6	4X16	2X16	2X16	2X10	2X10	2X10
	CURVA DI INTERVENTO					C			C	C	C	C	C	C	C	C	C	C
	RELE' TERMICO	A				6			10	16	6	6	16	16	16	10	10	10
	RELE' DIFFERENZIALE	A																
	POTERE DI INTERRUZIONE	A				4500			4500	4500	4500	4500	4500	4500	4500	4500	4500	4500
FUSIBILE	BASE																	
	CORRENTE NOMINALE	A																
CONTATTORE		A				4X24	4X24	2X20										
VOLMETRO		V																
AMPEROMETRO		A																
TRASFORMATORE AMPEROMETRICO		A																
TRASFORMATORE AUSILIARIO	POTENZA	VA																
	TENSIONE	V																
CAVO DI POTENZA	TIPO			FG7OR			N07V–K	N07V–K	N07V–K	N07V–K	N07V–K	N07V–K	N07V–K	N07V–K	N07V–K	N07V–K	N07V–K	N07V–K	N07V–K
	SEZIONE	mmq		4X4			4X2,5	4X2,5	2X1,5	4X2,5	4X2,5	4X1,5	2X1,5	4X2,5	2X2,5	2X2,5	2X2,5	2X2,5	2X2,5
	Iz	A		35			19	19	14	19	19	14	14	19	19	19	19	19	19
CAVO AUSILIARIO	TIPO																	
	SEZIONE	mmq																
CONDUTTORE DI PROTEZIONE		mmq		1X4			1X2,5	1X2,5	1X1,5	1X2,5	1X2,5	1X1,5	1X1,5	1X2,5	1X2,5	1X2,5	1X2,5	1X2,5	1X2,5
CONDUTTORE EQUIPOTENZIALE O DI TERRA		mmq																

LEGENDA SIMBOLI ELETTRICI

- SEZIONATORE DI MANOVRA
- INTERRUTTORE AUTOMATICO MAGNETOTERMICO
- INTERRUTTORE AUTOMATICO MAGNETOTERMICO DIFFERENZIALE
- INTERRUTTORE DIFFERENZIALE
- CONTATTORE O RELE' AUSILIARIO
- RELE' PASSO–PASSO
- FUSIBILE
- SCARICATORE DI SOVRATENSIONE
- CONTATTI AUSILIARI
- OROLOGIO PROGRAMMATORE
- INTERRUTTORE ORARIO
- INTERRUTTORE CREPUSCOLARE
- TRASFORMATORE
- TRASFORMATORE DI CORRENTE (TA)
- MORSETTIERA QUADRO
- BA — BOBINA DI APERTURA
- RELE' TEMPORIZZATO
- A — AMPEROMETRO
- V — VOLMETRO
- CV — COMMUTATORE VOLTMETRICO

DENOMINAZIONE QUADRO: QUADRO GENERALE POMPE DI CALORE	DIMENSIONI CARPENTERIA: IN LAMIERA CON PORTELLO IN VETRO 600X600X200mm	GRADO DI PROTEZIONE: IP55	Nr. PAGINA 1 DI 1

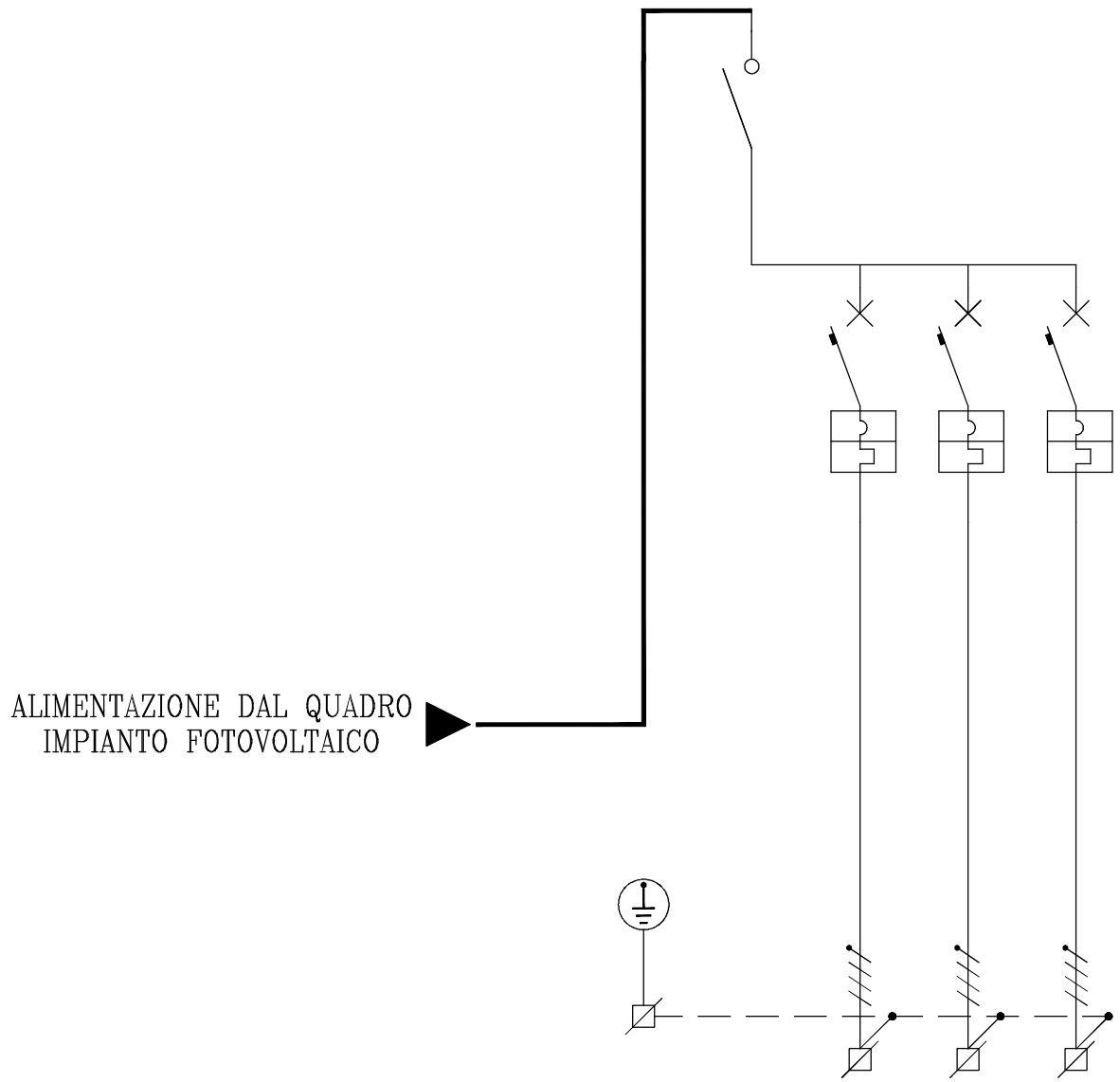

NUMERAZIONE PROGRESSIVA																	
SIGLA UTENZA O CIRCUITO																	
DESCRIZIONE UTENZA O CIRCUITO				GENERALE QUADRO	AL QUADRO -1-	AL QUADRO -2-	AL QUADRO -3-										
POTENZA NOMINALE		KW															
CORRENTE NOMINALE		A															
SEZIONATORE	CORRENTE NOMINALE	A		4X125													
INTERRUTTORE	CORRENTE NOMINALE	A			4X40	4X40	4X40										
	CURVA DI INTERVENTO				C	C	C										
	RELE' TERMICO	A			40	40	40										
	RELE' DIFFERENZIALE	A															
	POTERE DI INTERRUZIONE	A			6000	6000	6000										
FUSIBILE	BASE																
	CORRENTE NOMINALE	A															
CONTATTORE		A															
VOLMETRO		V															
AMPEROMETRO		A															
TRASFORMATORE AMPEROMETRICO		A															
TRASFORMATORE AUSILIARIO	POTENZA	VA															
	TENSIONE	V															
CAVO DI POTENZA	TIPO		FG70R		FG70R	FG70R	FG70R										
	SEZIONE	mmq	(3+1/2)X50		4X10	4X10	4X10										
	Iz	A	154		60	60	60										
CAVO AUSILIARIO	TIPO																
	SEZIONE	mmq															
CONDUTTORE DI PROTEZIONE		mmq			1X10	1X10	1X10										
CONDUTTORE EQUIPOTENZIALE O DI TERRA		mmq	1X25														

LEGENDA SIMBOLI ELETTRICI

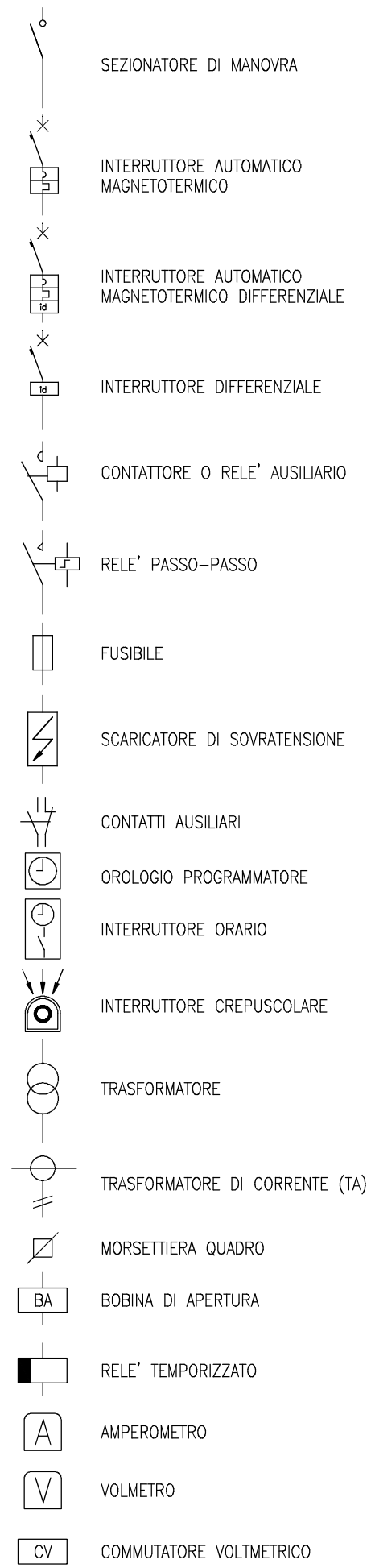

DENOMINAZIONE QUADRO: QUADRO UNITA' ESTERNE 1	DIMENSIONI CARPENTERIA: IN RESINA DA PARETE 36 MODULI DIN	GRADO DI PROTEZIONE: IP55	Nr. PAGINA 1 DI 1

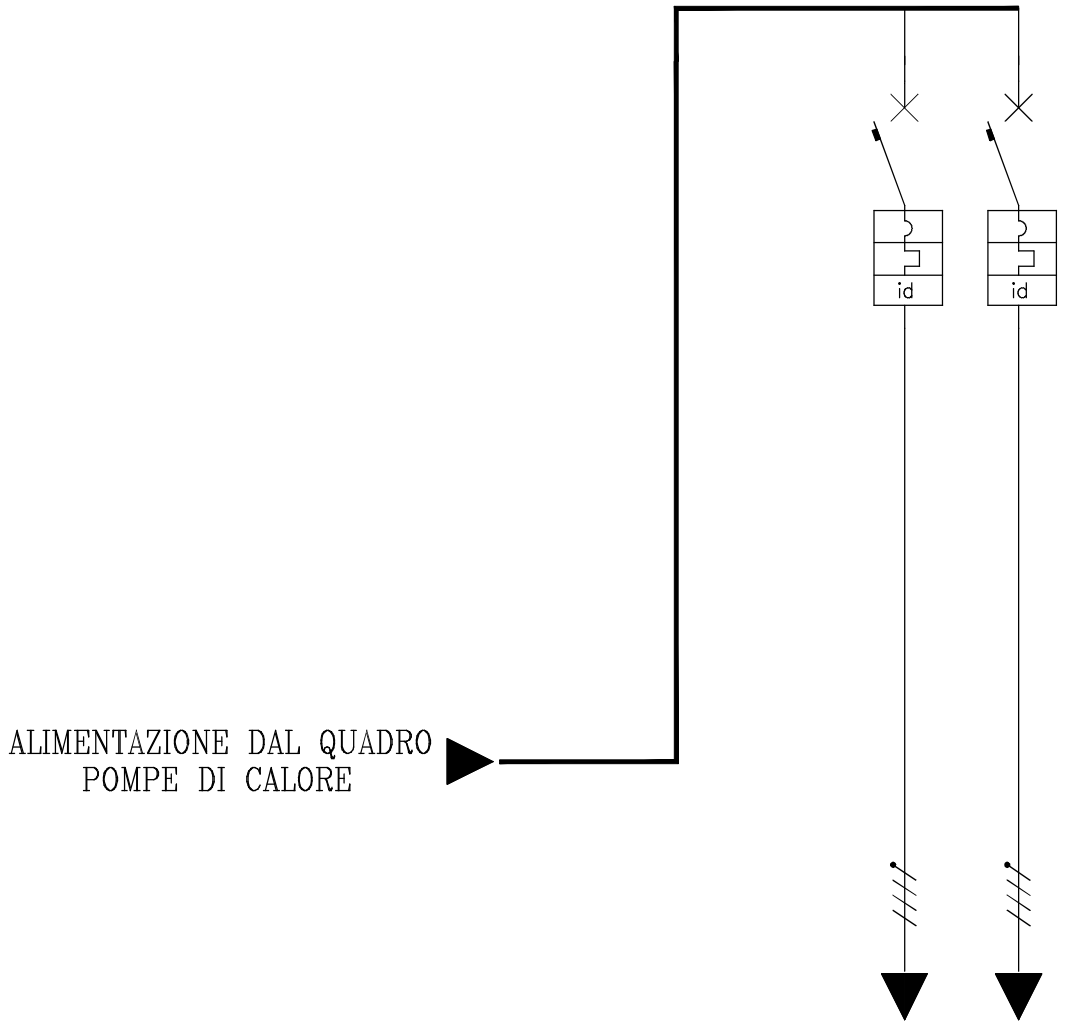

NUMERAZIONE PROGRESSIVA																	
SIGLA UTENZA O CIRCUITO																	
DESCRIZIONE UTENZA O CIRCUITO					UNITA' -1-	UNITA' -2-											
POTENZA NOMINALE		KW															
CORRENTE NOMINALE		A															
SEZIONATORE	CORRENTE NOMINALE	A															
INTERRUTTORE	CORRENTE NOMINALE	A			4X25	4X25											
	CURVA DI INTERVENTO				C	C											
	RELE' TERMICO	A			25	25											
	RELE' DIFFERENZIALE	A			0,3	0,3											
	POTERE DI INTERRUZIONE	A			6000	6000											
FUSIBILE	BASE																
	CORRENTE NOMINALE	A															
CONTATTORE		A															
VOLMETRO		V															
AMPEROMETRO		A															
TRASFORMATORE AMPEROMETRICO		A															
TRASFORMATORE AUSILIARIO	POTENZA	VA															
	TENSIONE	V															
CAVO DI POTENZA	TIPO		FG7OR		FG7OR	FG7OR											
	SEZIONE	mmq	4X10		4X4	4X4											
	Iz	A	60		35	35											
CAVO AUSILIARIO	TIPO																
	SEZIONE	mmq															
CONDUTTORE DI PROTEZIONE		mmq	1X10		1X4	1X4											
CONDUTTORE EQUIPOTENZIALE O DI TERRA		mmq															

LEGENDA SIMBOLI ELETTRICI

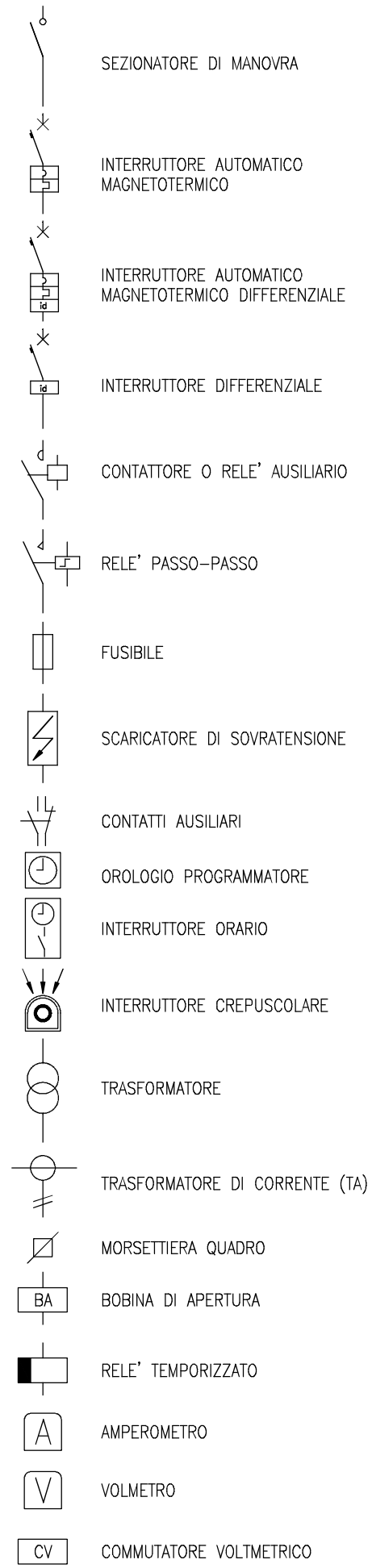

DENOMINAZIONE QUADRO: QUADRO UNITA' ESTERNE 2	DIMENSIONI CARPENTERIA: IN RESINA DA PARETE 36 MODULI DIN	GRADO DI PROTEZIONE: IP55	Nr. PAGINA 1 DI 1

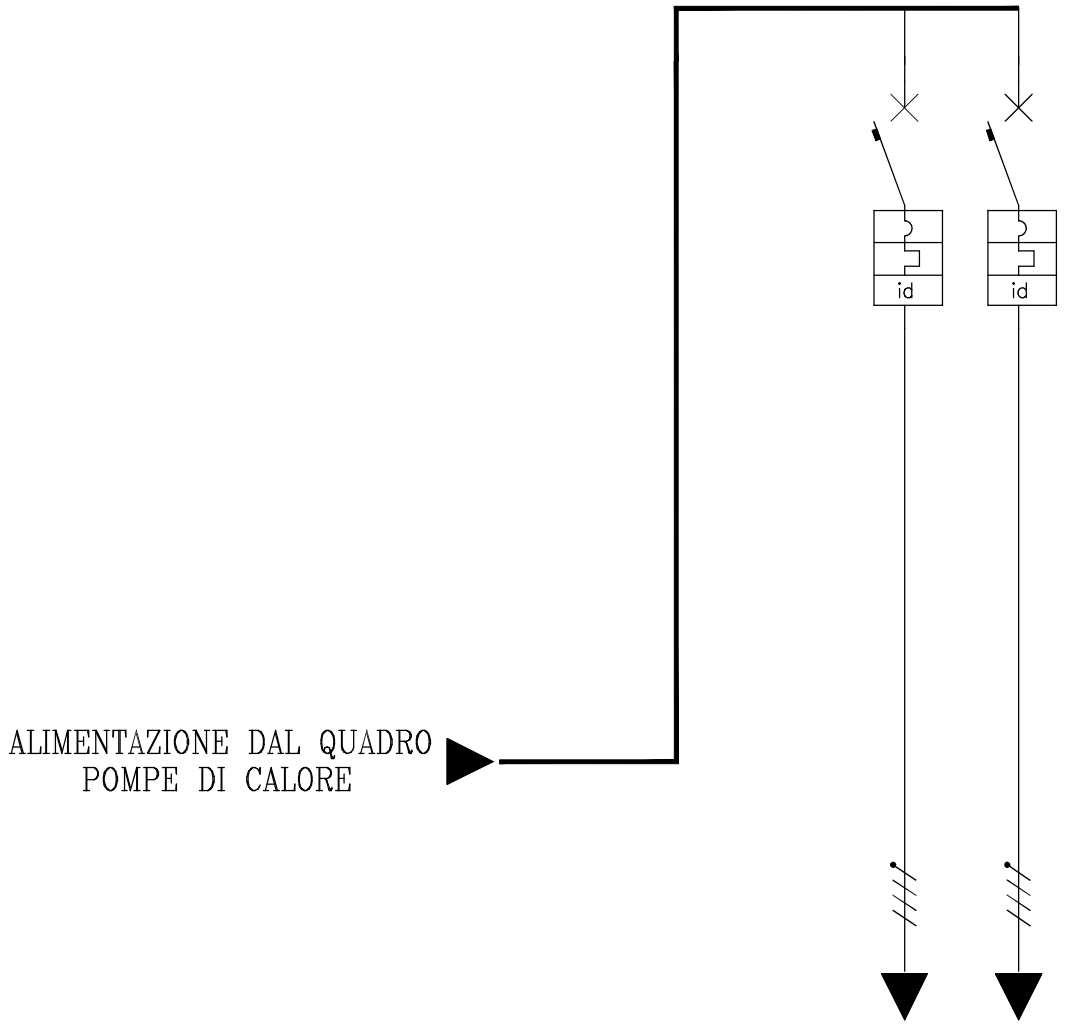

NUMERAZIONE PROGRESSIVA																	
SIGLA UTENZA O CIRCUITO																	
DESCRIZIONE UTENZA O CIRCUITO					UNITA' -3-	UNITA' -4-											
POTENZA NOMINALE		KW															
CORRENTE NOMINALE		A															
SEZIONATORE	CORRENTE NOMINALE	A															
INTERRUTTORE	CORRENTE NOMINALE	A			4X25	4X25											
	CURVA DI INTERVENTO				C	C											
	RELE' TERMICO	A			25	25											
	RELE' DIFFERENZIALE	A			0,3	0,3											
	POTERE DI INTERRUZIONE	A			6000	6000											
FUSIBILE	BASE																
	CORRENTE NOMINALE	A															
CONTATTORE		A															
VOLMETRO		V															
AMPEROMETRO		A															
TRASFORMATORE AMPEROMETRICO		A															
TRASFORMATORE AUSILIARIO	POTENZA	VA															
	TENSIONE	V															
CAVO DI POTENZA	TIPO		FG7OR		FG7OR	FG7OR											
	SEZIONE	mmq	4X10		4X4	4X4											
	Iz	A	60		35	35											
CAVO AUSILIARIO	TIPO																
	SEZIONE	mmq															
CONDUTTORE DI PROTEZIONE		mmq	1X10		1X4	1X4											
CONDUTTORE EQUIPOTENZIALE O DI TERRA		mmq															

LEGENDA SIMBOLI ELETTRICI

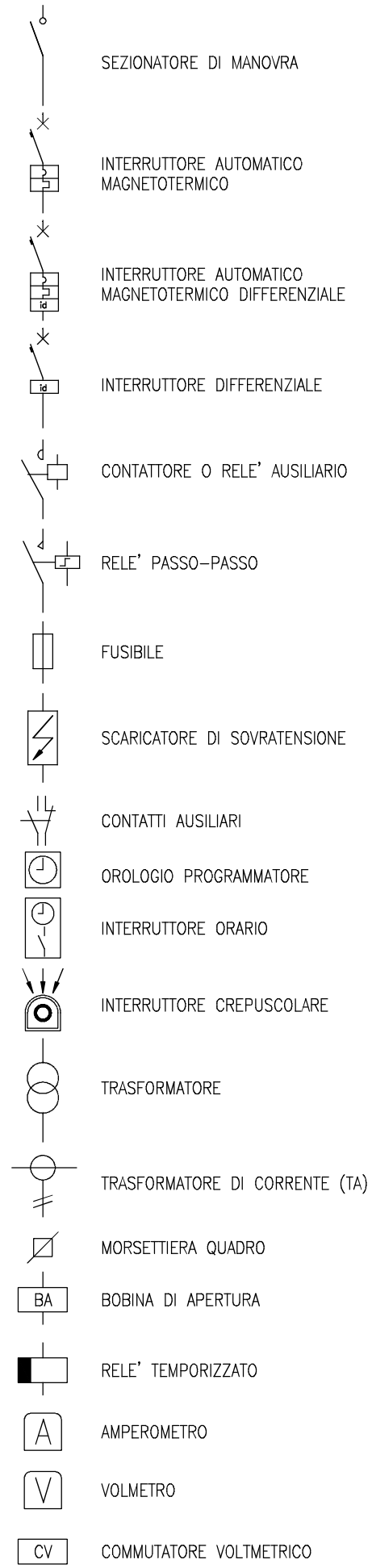

DENOMINAZIONE QUADRO: QUADRO UNITA' ESTERNE 3	DIMENSIONI CARPENTERIA: IN RESINA DA PARETE 36 MODULI DIN	GRADO DI PROTEZIONE: IP55	Nr. PAGINA 1 DI 1

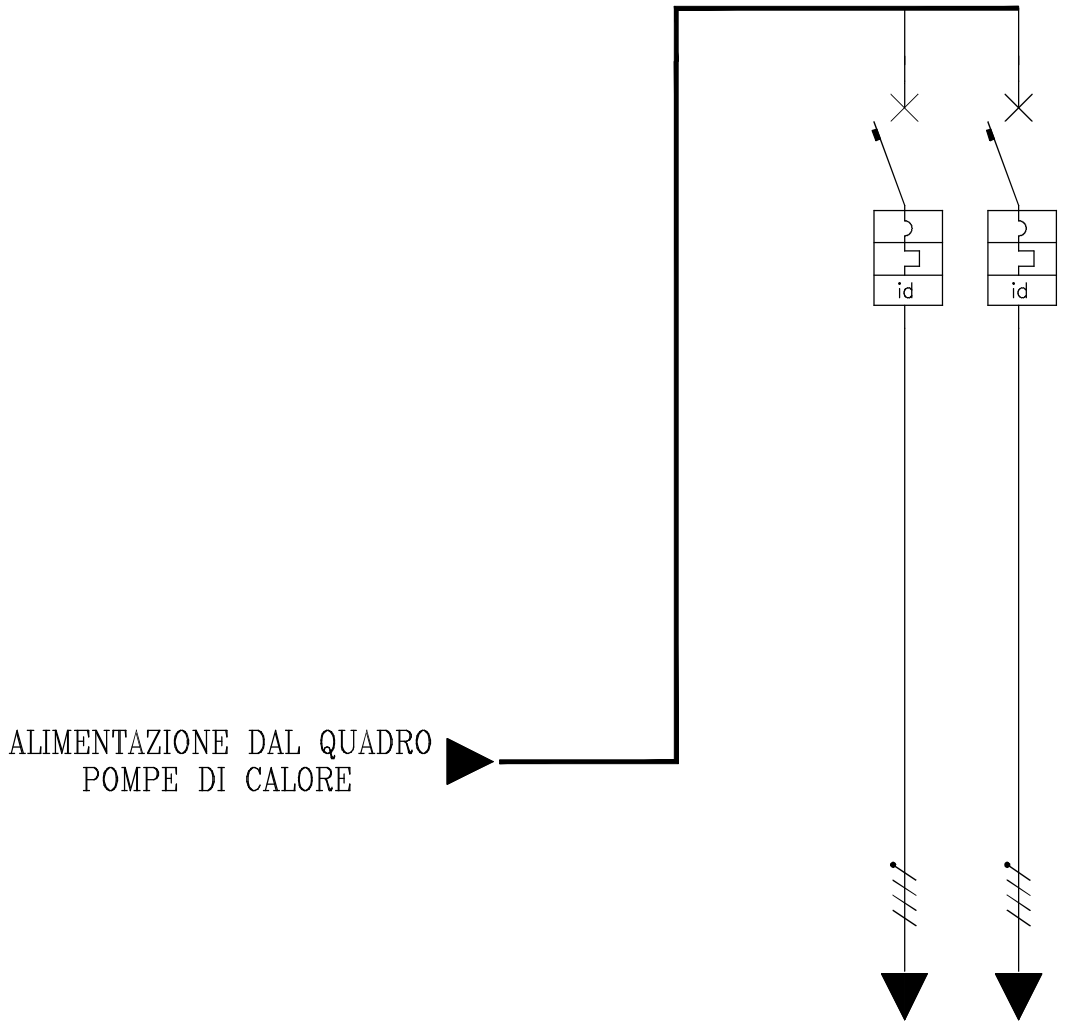

NUMERAZIONE PROGRESSIVA																	
SIGLA UTENZA O CIRCUITO																	
DESCRIZIONE UTENZA O CIRCUITO					UNITA' -5-	UNITA' -6-											
POTENZA NOMINALE		KW															
CORRENTE NOMINALE		A															
SEZIONATORE	CORRENTE NOMINALE	A															
INTERRUTTORE	CORRENTE NOMINALE	A			4X25	4X25											
	CURVA DI INTERVENTO				C	C											
	RELE' TERMICO	A			25	25											
	RELE' DIFFERENZIALE	A			0,3	0,3											
	POTERE DI INTERRUZIONE	A			6000	6000											
FUSIBILE	BASE																
	CORRENTE NOMINALE	A															
CONTATTORE		A															
VOLMETRO		V															
AMPEROMETRO		A															
TRASFORMATORE AMPEROMETRICO		A															
TRASFORMATORE AUSILIARIO	POTENZA	VA															
	TENSIONE	V															
CAVO DI POTENZA	TIPO		FG7OR		FG7OR	FG7OR											
	SEZIONE	mmq	4X10		4X4	4X4											
	Iz	A	60		35	35											
CAVO AUSILIARIO	TIPO																
	SEZIONE	mmq															
CONDUTTORE DI PROTEZIONE		mmq	1X10		1X4	1X4											
CONDUTTORE EQUIPOTENZIALE O DI TERRA		mmq															
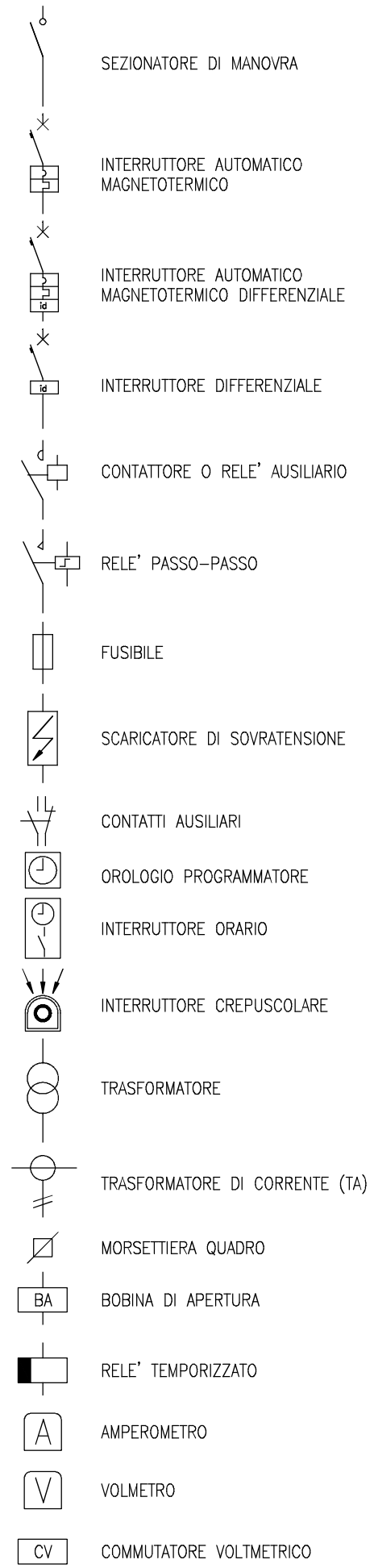
LEGENDA SIMBOLI ELETTRICI